ПРАУ.467917.002 Э3

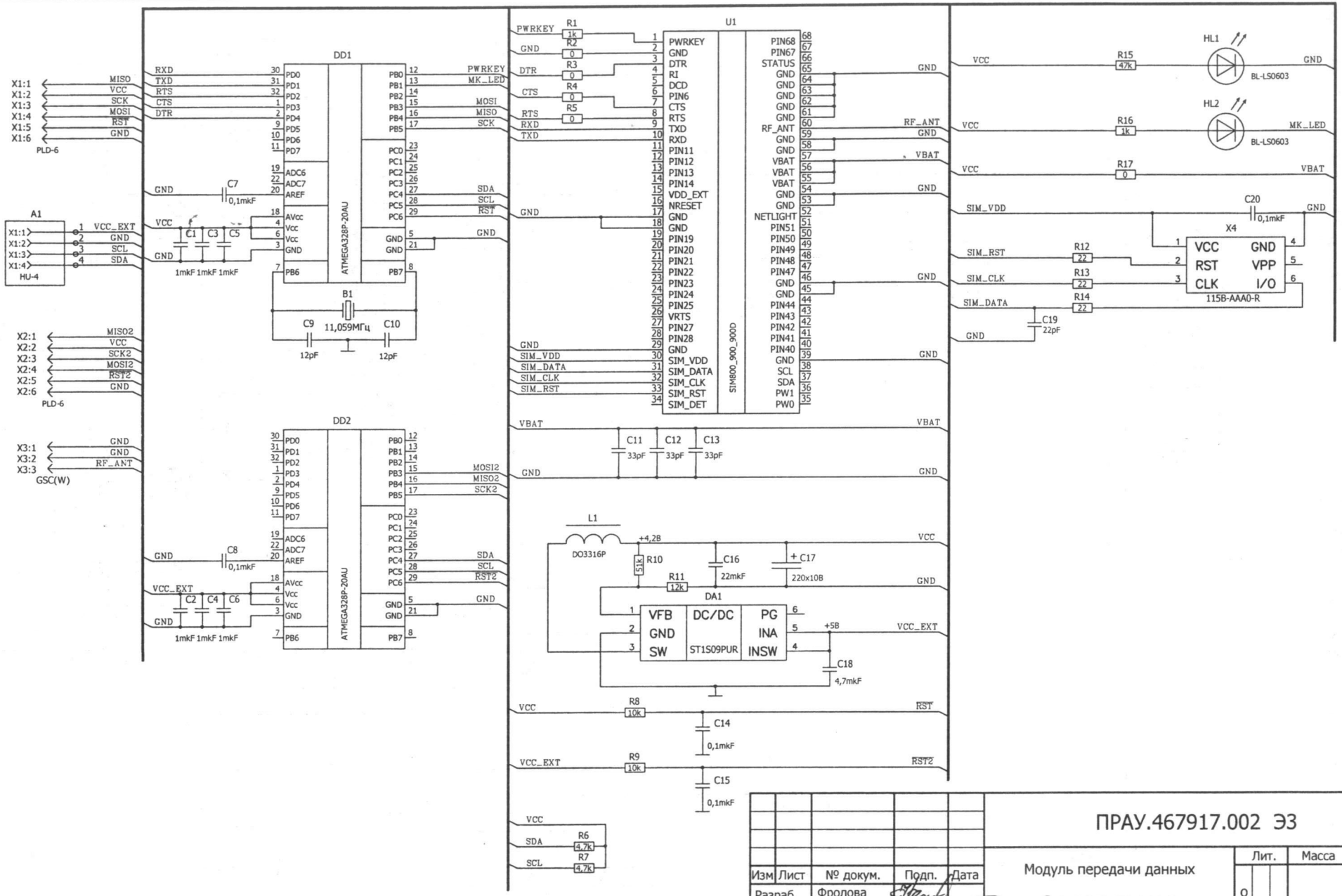

Изм	Лист	№ докум.	Подп.	Дата
Разраб.		Фролова		
Пров.		Еремеева		
Т. контр.				
Вед. инж.		Еремеева		
Н. контр.		Варакин		
Утв.		Варакин		

ПРАУ.467917.002 Э3

Модуль передачи данных

Схема электрическая принципиальная

Лит.	Масса	Масштаб
0		
Лист	Листов 1	

Перв. примен. ПРАУ.467917.002

Справ. №

Подп. и дата

Инв. № дубл.

Взам. инв. №

Подп. и дата

Инв. № подл.